AQUAPHOR®
water filters

AQUAPHOR CRYSTAL

AQUAPHOR CRYSTAL H

AQUAPHOR CRYSTAL A

AQUAPHOR CRYSTAL A
for hard water

AQUAPHOR CRYSTAL ECO

AQUAPHOR CRYSTAL ECO H

PL

INSTRUKCJA OBSŁUGI

Filtr do wody Aquaphor Kryształ – filtr nowej generacji, zapewniający wielostopniowe oczyszczanie wody przeznaczonej do spożycia.

TECHNOLOGIE AQUAPHOR

AQUALEN™
Unikalne jonowymienne włókno Aqualen skutecznie redukuje poziom znajdujących się w wodzie metali ciężkich, efektywnie usuwa szkodliwe zanieczyszczenia.

CFB (CARBFIBER BLOCK)
Blok węglowy z włóknem Aqualen. Technologia tworzenia środowisk o różnych poziomach porowatości w celu oczyszczania wody o dowolnym poziomie zanieczyszczenia.

DFS (DYNAMIC FIXATION OF SILVER)
W filtrach Aquaphor stosujemy skuteczne i bezpieczne metody ochrony przed bakteriami. Dzięki technologii DFS jony aktywnego srebra są bezpiecznie wszczepione do włókien Aqualen, zapewniając tym samym ochronę przed drobnoustrojami.

CLICK & TURN (PROSTOTA UŻYTKOWANIA)
Filtry do wody Aquaphor są ergonomiczne i łatwe w obsłudze dla użytkownika. W celu wymiany wkładu wystarczy nacisnąć przycisk i przekręcić wkład.

STC (ABSOLUTNE BEZPIECZEŃSTWO)
Materiały zastosowane w filtrach Aquaphor spełniają światowe normy bezpieczeństwa

SPIS ELEMENTÓW

Głowica filtra	1 szt.
Wężyk podłączeniowy JG ¼" (6,35 mm)	1 szt.
Wężyk podłączeniowy JG ¼" (6,35 mm) z wprasowaną tuleją	1 szt.
Przyłącze wody	1 szt.
Uszczelka	1 szt.
Wylewka do czystej wody z kompletem akcesoriów montażowych	1 szt.
Komplet wymiennych wkładów filtrujących	1 szt.
Korek zabezpieczający (Kryształ H, Kryształ A do twardej wody, Kryształ ECO H)	1 szt.
Przejściówka do regeneracji wkładu KH (Kryształ H, Kryształ A do twardej wody, Kryształ ECO H)	1 szt.
Instrukcja obsługi	1 szt.
Opakowanie	1 szt.

INSTALACJA FILTRA

Uwaga! Przed instalacją filtra należy zmierzyć ciśnienie, jeśli jest ono wyższe niż 0,63 MPa. należy zainstalować przed filtrem reduktor ciśnienia.

Należy określić miejsce umieszczenia wylewki do czystej wody (1), filtra do wody (2) oraz miejsce podłączenia przyłącza do instalacji (3) (patrz schemat). Wężyki podłączeniowe powinny przechodzić swobodnie, bez załamań. Luźne odcinki wężyków należy przymocować w taki sposób, aby podczas eksploatacji nie uległy uszkodzeniu bądź wyrwaniu. Wszystkie części składowe filtra muszą być zabezpieczone przed uszkodzeniami zewnętrznymi. Filtr musi znajdować się w izolacji od źródeł ciepła (płyty kuchenne, rury wodociągowe z ciepłą wodą, podgrzewacze wody, itp.).

1. Zamknąć dopływ zimnej wody i zredukować ciśnienie, odkręcając kran.
2. Pomiędzy rurą z zimną wodą a elastycznym wężykiem wychodzącym do kranu należy zamontować przyłącze wody (3).

Uwaga! Podczas podłączania przyłącza wody (3) nie należy używać zbyt dużo siły, aby nie doprowadzić do uszkodzenia. W przypadku uszkodzeń mechanicznych przyłącza (3) reklamacje nie będą uwzględniane.

3. W wybranym miejscu na blacie kuchennym wywiercić otwór o średnicy Ø12 mm.
4. Założyć na gwintowany króciec wylewki (1) rozetkę maskującą (15), gumową uszczelkę (5) oraz podkładkę (6).

Uwaga! Dopuszczalne jest korzystanie wyłącznie z elementów wchodzących w skład zestawu. Producent nie ponosi odpowiedzialności za użytkowanie innych podzespołów.

5. Umieścić króciec wylewki w otworze, a od strony spodniej blatu założyć plastikową podkładkę (7), metalową podkładkę zabezpieczającą (8) i dokręcić nakrętką mocującą (9).
6. Na wężyk z zaprasowaną mosiężną tuleją (10) założyć nakrętkę (12).
7. Przykręcić nakrętkę (12) do króćca wylewki.
8. Wolny koniec wężyka (10) umieścić w filtrze (zgodnie ze strzałką – wyjście wody z filtra) w tym celu należy wyjąć spod plastikowej złączki klips zabezpieczający (13), następnie włożyć zmoczoną wodą końcówkę wężyka (10) do oporu - na głębokość ok. 15 mm. Umieścić klips zabezpieczający (13) na miejscu.
9. W miejscu wejścia wody do filtra (zgodnie ze strzałką) wyjąć klips zabezpieczający (13) i zmoczoną wodą końcówkę wężyka (14) umieścić w gnieździe. Umieścić klips zabezpieczający (13) na miejscu.
10. Zamontować wkłady filtrujące w odpowiedniej kolejności – w przypadku wkładu KHna czas przepłukiwania wkładów należy w jego miejsce zainstalować korek zabezpieczający (patrz „INSTALACJA WKŁADÓW FILTRUJĄCYCH").

Uwaga! Wężyki uprzednio zmoczone wodą, wkładamy do oporu na głębokość nie mniej niż 15 mm, po czym należy sprawdzić czy zostały dobrze włożone. Aby nie dopuścić do pomylenia wejścia wody z jej wyjściem, należy uważnie patrzeć na strzałki, które znajdują się na głowicy filtra.

11. Wyjąć klips zabezpieczający (13) z przyłącza (3) i wsunąć zmoczony wodą wolny koniec wężyka (14) do oporu. Wsunąć klips zabezpieczający.
12. Otworzyć dopływ wody na przyłączu (3) upewniając się uprzednio, że wszystkie elementy filtra są szczelne.
13. Otworzyć wylewkę do czystej wody.
14. Za pomocą zaworu przyłączeniowego (3) wyregulować odpowiednią prędkość przepływu wody (patrz Tabela 1).

INSTALACJA WKŁADÓW FILTRUJĄCYCH

Przed instalacją wkładów należy zdjąć zatyczkę, włożoną do głowicy (dotyczy filtra Kryształ H, Kryształ A do twardej wody, Kryształ ECO H).

W celu instalacji wkładów należy zdjąć z nich folię zabezpieczającą i przemyć kołnierze zimną wodą.

Umieścić wkłady w gnieździe głowicy filtra. W tym celu należy docisnąć wkład i przekręcić w prawo do usłyszenia charakterystycznego kliknięcia.

Uwaga! Należy przestrzegać kolejności montażu wkładów filtrujących.

K3 WĘGLOWY – WSTĘPNE OCZYSZCZANIE WODY

Wykonany zgodnie z technologią bloków węglowych z zastosowaniem włókna Aqualen i aktywowanego węgla kokosowego. Skutecznie usuwa z wody związki organiczne, metale ciężkie, aktywny chlor, a także koloidalne i rozpuszczone w wodzie żelazo. Usuwa zanieczyszczenia większej niż 5 mikronów.

K2 WĘGLOWY – DOGŁĘBNE OCZYSZCZANIE WODY

Wykonany zgodnie z technologią bloków węglowych z zastosowaniem włókna Aqualen i aktywowanego węgla kokosowego. Skutecznie usuwa z wody związki organiczne i aktywny chlor. Usuwa zanieczyszczenia większej niż 3 mikronów.

K7 WĘGLOWY – FINALNE OCZYSZCZANIE WODY

Wykonany zgodnie z technologią bloków węglowych z zastosowaniem włókna Aqualen i aktywowanego węgla kokosowego. Skutecznie usuwa z wody związki organiczne i aktywny chlor. Usuwa zanieczyszczenia większej niż 0,8 mikrona.

KH ZMIĘKCZANIE

Wymienny wkład filtrujący zawierający żywicę jonowymienną przeznaczoną do zmiękczania wody. Znacznie usuwa twardość wody odpowiadającą za osadzanie się kamienia kotłowego oraz chroni przed kamieniem sprzęty domowe.

K5 MECHANICZNY NIEROZBIERALNY

Wymienny wkład filtrujący wykonany z polipropylenu. Używany jako filtr wstępny do zatrzymania zanieczyszczeń mechanicznych, takich jak piasek, czy rdza. Chroni dalsze etapy filtracji. Usuwa zanieczyszczenia większej niż 5 mikronów.

K7B DOGŁĘBNE OCZYSZCZANIE WODY I MIKROFILTRACJA

Skutecznie usuwa z wody zanieczyszczenia organiczne i aktywny chlor. Wkład filtrujący służący do mikrofiltracji wody przeznaczonej do spożycia, składający się z membrany kapilarnej (0,1 mikrona) oraz bloku węglowego z włóknem CFB (3 mikrony). Membrana kapilarna usuwa z wody najdrobniejsze zanieczyszczenia większej niż 0,1 mikrona zapewniając ochronę przed bakteriami.

Uwaga! Należy zwrócić uwagę na poprawne zamontowanie wkładów filtrujących. W tabeli 2 przedstawiono zalecane konfiguracje.

Tabela 1. Kolejność instalacji wkładów filtrujących

Rodzaj filtra / Wkłady wg. kolejności	1	2	3	4
Aquaphor Kryształ	K3	K2	K7	
Aquaphor Kryształ H	K3	KH	K7	
Aquaphor Kryształ A	K5	K2	K7	
Aquaphor Kryształ A do twardej wody	K5	KH	K7	
Aquaphor Kryształ ECO	K3	K7B	K7	
Aquaphor Kryształ ECO H	K3	KH	K7B	K7

PRZEPŁUKIWANIE WKŁADÓW FILTRUJĄCYCH:

- w miejscu wkładu KH założyć korek zabezpieczający (w przypadku filtra Kryształ H, Kryształ A do twardej wody, Kryształ ECO H);
- odkręcić zawór przyłącza wody (3) i sprawdzić system pod kątem wycieków;
- otworzyć wylewkę do czystej wody (1)
- przy pomocy zaworu przyłącza wody (3) wyregulować przepływ wody zgodnie z zalecaną prędkością przepływu;
- przepuszczać wodę przez 10 minut;
- zamknąć wylewkę do czystej wody i odczekać 10 minut;
- ponownie otworzyć wylewkę do czystej wody i przepuszczać wodę przez ok. 50 minut;
- filtr Aquaphor Kryształ jest gotowy do użycia;

Uwaga! W przypadku filtra Kryształ H, Kryształ A do twardej wody, Kryształ ECO H należy na koniec:

- zamknąć zawór na przyłączu;
- wyjąć korek zabezpieczający i zainstalować w to miejsce wkład KH;
- otworzyć zawór przyłączeniowy;
- wyregulować prędkość przepływu (patrz Tabela 1); przepuszczać wodę przez 3 minuty;
- filtr jest gotowy do użycia.

WYMIANA WKŁADÓW FILTRUJĄCYCH

W czasie eksploatacji system nie wymaga dodatkowych działań poza terminową wymianą wkładów filtrujących. W celu wymiany wkładów filtrujących, należy:

- zamknąć zawór przyłączeniowy (3) i otworzyć wylewkę do czystej wody w celu zredukowania ciśnienia;
- dociskając wkład do góry i trzymając wciśnięty przycisk zabezpieczający, należy przekręcić wkład w lewą stronę;

- zdjąć z nowego wkładu folie zabezpieczającą i obmyć pod strumieniem zimnej wody;
- umieścić nowy wkład w gnieździe przekręcając w stronę przeciwną do wskazówek zegara.

Uwaga! Należy przestrzegać kolejności montowania wkładów w filtrze. Zawsze po wymianie wkładów należy przeprowadzić procedurę przepłukiwania zgodnie z rozdziałem „PRZEPŁUKIWANIE WKŁADÓW FILTRUJĄCYCH".

REGENERACJA WKŁADU KH

Częstotliwość regeneracji zależy od stopnia twardości wody

Twardość wody wejściowej	**Ilość wody jaką wkład może przefiltrować pomiędzy regeneracjami (l)**
50 – 100 mg/l $CaCO_3$ (2,8 – 5,6 dH)	1000–500
100 – 150 mg/l $CaCO_3$ (5,6 – 8,4 dH)	500–330
150 – 200 mg/l $CaCO_3$ (8,4 – 11,2 dH)	330–250
200 – 250 mg/l $CaCO_3$ (11,2 – 14,0 dH)	250–200

Okresowość regeneracji zależy od poziomu twardości wody. Stosowanie zmiękczającego wkładu filtrującego KH z żywicą jonowymienną przynosi wymierne efekty w przypadku wody o umiarkowanym i średnim poziomie twardości. Jeżeli twardość wody przekracza 250 mg/l CaCO3 zaleca się zastosowanie systemu odwróconej osmozy Aquaphor.

W celu regeneracji wkładu KH, należy:

- zamknąć zawór na przyłączu wody (3);
- otworzyć wylewkę do czystej wody (1) w celu zredukowania ciśnienia;
- wymontować wkład KH;
- opłukać wkład pod strumieniem zimnej wody;
- założyć na wkład filtrujący adapter (1);
- umieścić uszczelkę (3) w nakrętce (2);
- umieścić wężyk (4) na adapterze (1);
- przykręcić do nakrętki (2) zwykłą butelkę z odciętym dnem w kształcie lejka (5);
- wsunąć nakrętkę (2) wraz z butelką na adapter (1);
- na bazie przegotowanej wody przygotować 2,0 – 2,5 litra roztworu z solą spożywczą (300 gram soli na litr);
- dokładnie wymieszać roztwór;
- ustawić wkład z podłączoną plastikową butelką w pozycji pionowej;
- skierować plastikowy wężyk do zlewu;
- przelać przez wkład 1,0 – 2,5 litra roztworu wody z solą, zwracając przy tym uwagę, aby do wkładu nie dostał się osad, który pozostał podczas rozpuszczania soli;
- po przelaniu roztworu przelać przez wkład 2,5 litra czystej przegotowanej wody w celu wypłukania roztworu;
- wkład jest gotowy do użycia.

UWAGA!

Jeżeli woda zasilająca filtr posiada podwyższony stopień twardości (ponad 350 mg $CaCo_3$), wówczas po zmiękczeniu może mieć lekko słony posmak. Dzieje się to za sprawą wymiany jonów wapnia na jony sodu. Nie świadczy to jednak o złym działaniu filtra do wody i jest to całkowicie bezpieczne dla zdrowia.

W przypadku korzystania z filtra Aquaphor Kryształ, Aquaphor Kryształ A w celu dodatkowego oczyszczania wody z twardości, w przefiltrowanej wodzie może pojawić się biały osad bądź na powierzchni wody może pojawić się szklista powłoka. Nie świadczy to o złym działaniu filtra. Do zmiękczenia wody należy korzystać z filtra do wody Kryształ H, Kryształ A do twardej wody lub Aquaphor Kryształ ECO H.

Jeśli wiadomo, że filtr nie będzie użytkowany przez dobę i dłużej (np. podczas wyjazdu weekendowego), powinien być on odłączony od magistrali zimnej wody.

W przypadku nie użytkowania filtra dłużej niż 1 tydzień, należy najpierw przez ok. 5 minut przepuszczać wodę przez filtr.

W razie obawy o bezpieczeństwo bakteryjne przefiltrowanej wody, po filtracji wodę należy przegotować.

Oczyszczona woda nie może być długo przechowywana. Zaleca się korzystanie tylko ze świeżo przefiltrowanej wody.

Nie dopuszczać do uderzeń i upadków filtra, nie umieszczać go w pobliżu urządzeń grzewczych. Chronić przed zamarzaniem.

Utylizacja zgodnie z normami ekologicznymi i sanitarnymi, określonymi przez przepisy prawa obowiązującego w zakresie ochrony środowiska oraz bezpieczeństwa sanitarno-epidemiologicznego w kraju.

GWARANCJA PRODUCENTA

Okres użytkowania filtra (bez wymiennych wkładów) wynosi 5 lat* od daty sprzedaży.

Wydajność (resurs) wymiennych wkładów filtrujących w poszczególnych konfiguracjach:

K3, K2, K7 – 8000 litrów, nie dłużej niż 18 miesięcy ****;
K3, KH, K7 – 6000 litrów, nie dłużej niż 18 miesięcy ****;
K5, K2, K7 – 6000 litrów, nie dłużej niż 18 miesięcy****;
K5, KH, K7 – 4000 litrów, nie dłużej niż 18 miesięcy****;
K3, K7B, K7 – 8000 litrów, nie dłużej niż 18 miesięcy****;
K3, KH, K7B, K7 – 8000 litrów, nie dłużej niż 18 miesięcy****.

Termin ważności wymiennych wkładów filtrujących jest liczony od daty sprzedaży filtra użytkownikowi przez punkt handlowy. Data sprzedaży filtra (z wymiennymi wkładami filtrującymi) jest umieszczona przez sprzedawcę w instrukcji obsługi filtra. Jeśli w instrukcji obsługi brakuje daty sprzedaży bądź instrukcja obsługi została zgubiona przez użytkownika, termin ważności jest liczony od daty produkcji wymiennych wkładów filtrujących (data produkcji na korpusie wymiennego wkładu filtrującego).

Okres użytkowania wkładów filtrujących może się zmieniać w zależności od jakości wody użytej do filtrowania.

Okres przechowywania filtra – (z zestawem wkładów filtrujących) od daty produkcji – nie dłużej niż 3 lata w temperaturze od +3 do +38 °C, w nienaruszonym opakowaniu.

Okres gwarancyjny**** filtra (bez wymiennych wkładów filtrujących) wynosi 12 miesięcy od daty sprzedaży. Producent może odmówić uznania gwarancji, jeżeli użytkownik utraci dowód zakupu lub instrukcję obsługi z wpisaną datą produkcji.

Producent nie ponosi odpowiedzialności za działanie filtra do wody i możliwe skutki działania, jeżeli:

- filtr został zainstalowany w sposób niewłaściwy – niezgodny z niniejszą instrukcją;
- wkłady filtrujące nie będą wymieniane w odpowiednim czasie;
- filtr jest nieodpowiednio eksploatowany – niezgodnie z niniejszą instrukcją.

W przypadku reklamacji związanych z działaniem wkładu filtrującego (wkładów filtrujących) należy zwrócić się do sprzedawcy lub do producenta. Reklamacje dotyczące uszkodzeń zewnętrznych wkładu filtrującego (wkładów filtrujących) nie będą rozpatrywane.

* Niezależnie od momentu rozpoczęcia eksploatacji produktu.

** Data produkcji – data typu DDMMRRRR, wskazana przez producenta na etykiecie, umieszczonej na tylnej części korpusu filtra

*** Korzystanie z wkładów filtrujących po upływie terminu ważności może doprowadzić do uszczerbku na zdrowiu lub mieniu użytkownika i powinno być natychmiastowo zaprzestane.

**** Deklarowany okres użytkowania filtra przez założeniu że woda spełnia normy zawarte w Rozporządzeniu Ministra Zdrowia i Opieki Społecznej z dnia 29.03.2007 r.

www.najlepszefiltry.pl

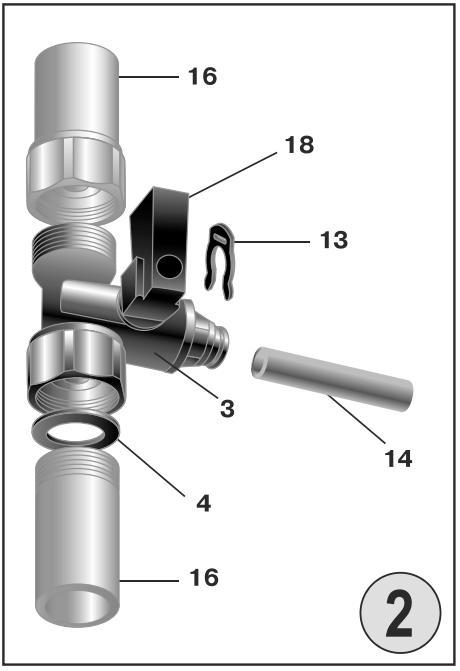
16
18
13
3
14
4
16
2

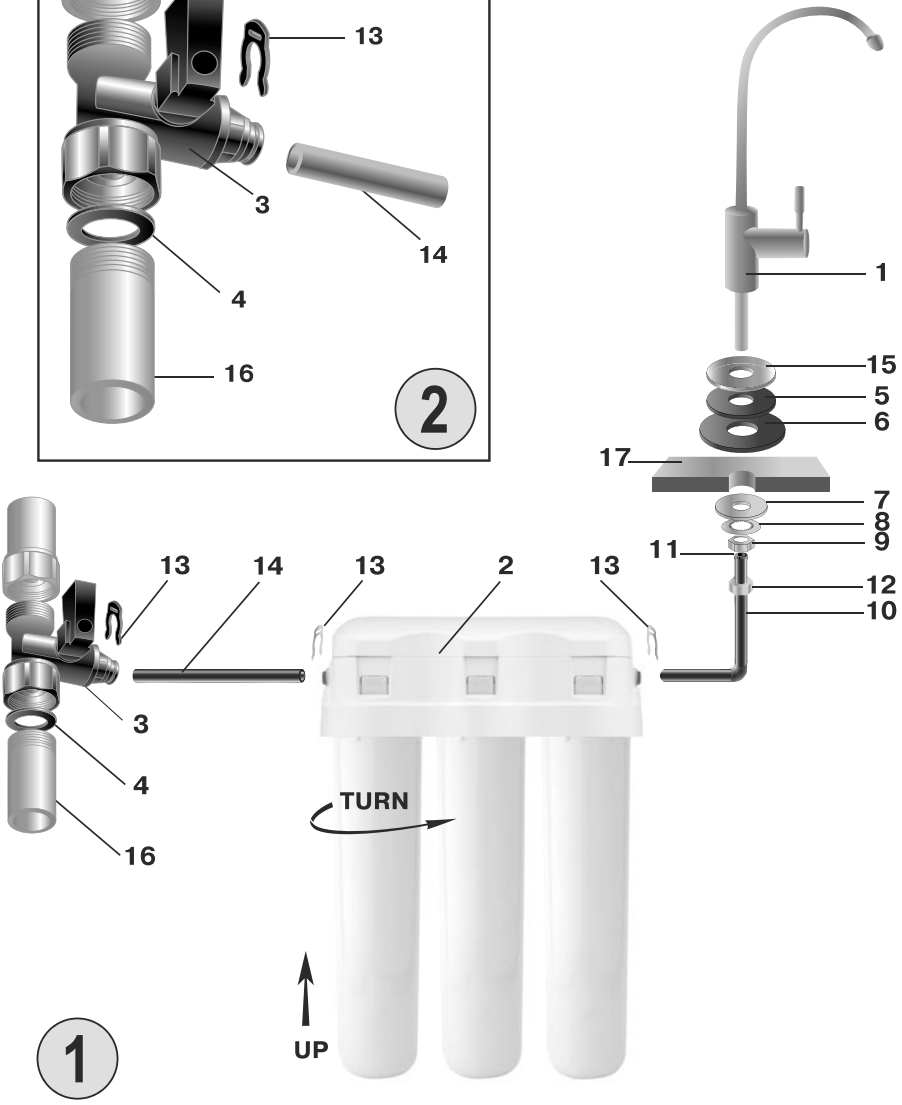
1
15
5
6
17
7
8
9
11
12
10
13
14
13
2
13
3
4
16
TURN
UP
1

EN

Numbers on the Figure designate the following components:
1. Clean water tap
2. Water filter
3. Connection unit
4. Housing
5. Rubber seal
6. Rubber washer
7. Plastic washer
8. Metallic washer (stopping washer)
9. Fastening nut
10. Tube
11. Metallic sleeve (cone sleeve)
12. Cap nut
13. Stopping clips
14. Tube
15. Decorative support
16. Cold water main
17. Sink (tabletop) (not included)
18. Inflow tap set in "Closed" position

PL

Oznaczenia części:
1. Wylewka do czystej wody
2. Korpus filtra
3. Przyłącze wody
4. Podkładka uszczelniająca
5. Gumowa uszczelka
6. Gumowa podkładka
7. Plastikowa podkładka
8. Metalowa podkładka zabezpieczająca
9. Nakrętka mocująca
10. Wężyk
11. Mosiężna zaprasowana tuleja
12. Nakrętka mocująca
13. Klipsy zabezpieczające
14. Wężyk
15. Rozetka maskująca
16. Instalacja wodociągowa
17. Blat
18. Przyłącze wody w pozycji "zamkniętej"

LV

Ar cipariem attēlos apzīmēti:
1. Tīrā ūdens krāns
2. Ūdens attīrītājs
3. Pieslēguma mezgls
4. Blīvējošā starplika
5. Gumijas starplika
6. Gumijas paplāksne
7. Plastmasas paplāksne
8. Metāla paplāksne (aiztures paplāksne)
9. Stiprinājuma uzgrieznis
10. Caurulīte
11. Metāla ieliktnis (konisks ieliktnis)
12. Uzliekams uzgrieznis
13. Aiztures spailes
14. Caurulīte
15. Dekoratīvs paliktnis
16. Aukstā ūdens līnija (aukstā ūdens maģistrāle)
17. Mazgātne (virsma)
18. Ieejošais krāns uzstādīts pocīcijā "Aizvērts"

RO

Cifrele din schema reprezinta:
1. Robinet pentru apa filtrata
2. Filtru de apa
3. Conexiune
4. Garnitura
5. Garnitura din cauciuc
6. Saiba din cauciuc
7. Saiba din plastic
8. Saiba metalica
9. Piulita
10. Furtunas
11. Inserctia conica din furtunas
12. Piultita
13. Clame plastic
14. Furtunas
15. Garnitura decorativa
16. Reteaua de alimentare cu apa rece
17. Chiuveta (masca) sau stativ de bucatarie
18. Robinetul teului in pozitia "INCHIS"

BG

С цифри и рисунки са обозначени:
1. Батерията за филтрирана вода
2. Системата за филтриране
3. Разклонителят за присъединяване към водопроводна мрежа
4. Уплътнителната гарнитура
5. Гумената гарнитура
6. Гумената шайба
7. Пластмасовата шайба
8. Металната шайба (стопорна шайба)
9. Крепежната гайка
10. Меката връзка
11. Металната втулка (коническа втулка)
12. Съединителната гайка
13. Стоперните скоби
14. Меката връзка
15. Декоративна шайба
16. Водопроводът за студена вода
17. Мивката (плота)
18. Кран в положение «Затворено»

LT

Skaičių iliustracijoje reikšmės:
1. Čiaupas švariam vandeniui
2. Filtras
3. Prijungimo mazgas
4. Sandarinimo tarpiklis
5. Guminis tarpiklis
6. Guminė poveržlė
7. Plastikinė poveržlė
8. Metalinė poveržlė (fiksavimo poveržlė)
9. Fiksavimo veržlė
10. Vamzdelis
11. Metalinė įvorė (kūginė įvorė)
12. Gaubiamoji veržlė
13. Fiksavimo gnybtai
14. Vamzdelis
15. Dekoratyvinis žiedas
16. Šalto vandens vandentiekis (šalto vandens magistralė)
17. Plautuvė (stalviršis)
18. Įėjimo čiaupas yra "Uždaryta" padėties

RU

Цифрами на рисунках обозначены:
1. Кран для чистой воды
2. Водоочиститель
3. Узел подключения
4. Уплотнительная прокладка
5. Резиновая прокладка
6. Резиновая шайба
7. Пластиковая шайба
8. Металлическая шайба (стопорная)
9. Крепежная гайка
10. Трубка
11. Металлическая втулка (конич.)
12. Накидная гайка
13. Стопорные клипсы
14. Трубка
15. Декоративная подставка
16. Водопровод холодной воды (магистраль холодной воды)
17. Мойка (столешница)
18. Входной кран установлен в положение «Закрыто»

EE

Numbritega on joonisel tähistatud:
1. Puhta vee kraan
2. Veepuhasti
3. Ühendussõlm
4. Tihend
5. Kummitihend
6. Kummiseib
7. Plastseib
8. Metallseib (stopperseib)
9. Kinnitusmutter
10. Ühendustoru
11. Koonuspuks (metallist)
12. Survemutter
13. Lukustusklamber (stopper)
14. Ühendustoru
15. Dekoratiivseib
16. Külma vee toru (külma vee magistraal)
17. Lauaplaat
18. Sisselaskekraan (paigaldatud suletud asendis).

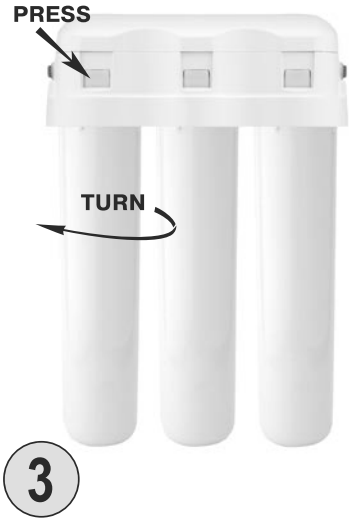
PRESS
TURN
3

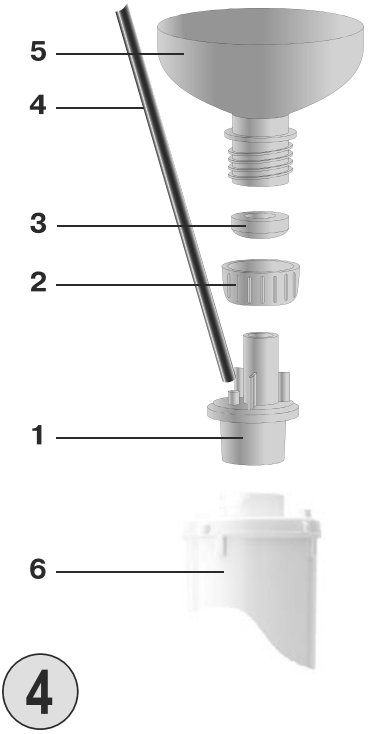
5
4
3
2
1
6
4

TECHNICAL SPECIFICATIONS / PARAMETRY TECHNICZNE / DATE TEHNICE / ТЕХНИЧЕСКИ ХАРАКТЕРИСТИКИ / ТЕХНИЧЕСКИЕ ХАРАКТЕРИСТИКИ / TEHNILISED NÄITAJAD / TEHNISKIE DATI / TECHNINĖS CHARAKTERISTIKOS

Model	**Aquaphor Crystal**	**Aquaphor Crystal H**	**Aquaphor Crystal A**	**Aquaphor Crystal A for hard water**	**Aquaphor Crystal ECO**	**Aquaphor Crystal ECO H**
Replacement filter cartridges / Wymienne wkłady filtrujące / Cartuse / Сменяеми филтриращи модули / Сменные фильтрующие модули / Vahetatavad filtrid / Maināmie filtrācijas moduļi / Keičiami filtravimo moduliai	**K3, K2, K7**	**K3, KH, K7**	**K5, K2, K7**	**K5, KH, K7**	**K3, K7B, K7**	**K3, KH, K7B, K7**
Minimal size of filtered particles / Wielkość usuwanych zanieczyszczeń / Dimensiunea minima a partuculeleor eliminate / Минимален размер на филтрираните частици / Минимальный размер отфильтровываемых частиц / Filtreeritavate osakeste min. mõõt / Filtrēto daļiņu minimālais lielums / Minimalus išfiltruojamų dalelių dydis	**0.8 µm / 0,8 мкм**				**0.1 µm / 0,1 мкм**	
Service life of the set of cartridges* / Wydajność wkładów filtrujących* / Capacitatea cartuselor* / Ресурс на комплекта модули* / Ресурс комплекта модулей* / Filtritekomplekti ressurss* / Moduļu komplekta resurss* / Modulių komplekto ištekliai*	**8000 L (2113 gal)**	**6000 L (1585 gal)****	**6000 L (1585 gal)**	**4000 L (1 585 gal)****	**8000 л**	**8000 л****
Recommended filtering rate / Zalecana prędkość filtracji / Viteza de filtrare recomdata / Препоръчителна скорост на филтриране / Рекомендуемая скорость фильтрации / Filtreerimiskiirus / Ieteicamais filtrēšanas ātrums / Rekomenduojamas filtravimo greitis	**2.5 L/min (0.67 gal/ min)**	**2.0 L/min (0.5 gal/ min)**	**2.0 L/min (0.5 gal/ min)**	**2.0 L/min (0.5 gal/ min)**	**2,5 L/min** **л/мин**	
Overall dimensions, max / Wymiary / Dimensiuni, pana / Габаритни размери, не повече от / Габаритные размеры, не более / Mõõdud / Gabarīti (maks.) / Matmenys, ne daugiau kaip	**260 × 90 × 350 mm**				**260 × 90 × 340 мм**	
Maximal working water pressure / Maksymalne ciśnienie wody / Presiunea maxima / Максимално работно налягане / Максимальное рабочее давление воды / Vee max. töörõhk / Ūdens maksimālais darba spiediens / Maksimalus darbinis vandens slėgis	**0.63 MPa (6.5 bar) (95.5 psi)**					
Weight, max / Waga / Greutatea, pana / Маса, не повече от / Масса, не более / Kaal / Masa (maks.) / Masė, ne daugiau kaip	**3 kg (6.61 lbs)**					
Water temperature / Temperatura wody / Temperatura apei / Температура на водата / Температура воды / Vee temperatuur / Ūdens temperatūra / Vandens temperatūra	**+5…+38 °C (+ 41…+100 °F)**					

* Service life of the cartridges is set for filtering water complying with sanitary regulations. / Wydajność kompletu wkładów przy spełnieniu normy zawartej w Rozporządzeniu Ministra Zdrowia i Opieki Społecznej z dnia 29.03.2007. / Capacitatea setului de cartuse este stabilita pentru filtrarea apei care corespunde normelor sanitare / Ресурсът на комплекта модули за филтриране на водата съответства с действащите санитарни норми. / Ресурс комплекта модулей установлен для фильтрации воды, соответствующей действующим санитарным нормативам. / Filtrite ressurss on arvestatud kehtivatele sanitaarnormidele vastavale veele. / Moduļu komplekta resurss, kas uzstādīts spēkā esošajiem sanitārajiem normatīviem atbilstoša ūdens filtrēšanai. / Modulių komplekto ištekliai nustatomi filtruoti vandeniui, atitinkančiam galiojančius sanitarijos normatyvus.

** Considering multiple recovery of the KH replacement cartridge in home conditions. / Z uwzględnieniem wielokrotnej regeneracji wkładu zmiękczającego KH. / Cu conditia regenerarii cartusului KH in conditii casnice. / Като се има предвид многократната регенерация на сменяемия филтриращ модул КН в домашни условия. / С учетом многократной регенерации сменного модуля КН в домашних условиях. / Arvestades vahetatava filtri KH mitmekordse regenereerimisega kodustes tingimustes. / Ņemot vērā maināmā moduļa KH daudzkārtējo reģenerāciju mājas apstākļos. / Atsižvelgiant į daugkartinę keičiamo modulio KH regeneraciją namų sąlygomis.

The manufacturer reserves the right to make improvements in the cartridge design without depicting them in the product certificate.

Producent posiada prawo do wnoszenia zmian do konstrukcji filtra do wody bez zaznaczania ich w instrukcji obsługi.

Producatorul isi rezerva dreptul de a imbunatati constructia filtrului fara a mai specifica in instrcutiune.

Производителят е в правото си да внася изменения в конструкцията на системата за филтриране без да ги отразява в паспорта.

Изготовитель оставляет за собой право вносить в конструкцию водоочистителя усовершенствования без отражения в паспорте.

Tootja jätab endale õiguse teha veepuhasti konstruktsioonis täiustusi ilma seda passis kajastamata.

Ražotājs patur tiesības pilnveidot ūdens attīrītāja konstrukciju, to neatspoguļojot pasē.

Gamintojas pasilieka teisę tobulinti filtro konstrukciją be jokių įspėjimų pase.

The Quality Management System is certified according to ISO 9001.

System zarządzania jakością firmy jest certyfikowany przez zgodnie z ISO 9001.

Compania dispune de certificatul de management al calitatii ISO 9001.

Системата за мениджмънта на качеството на компанията сертифицирана по ISO 9001.

Система менеджмента качества компании-изготовителя сертифицирована на соответствие ISO 9001.

Äriühingu kvaliteedijuhtimise süsteem on sertifitseeritud poolt vastavalt standardile ISO 9001.

Kompānija ir sertificēta pēc kvalitātes vadības sistēmas ISO 9001.

Kompanijos kokybės valdymo sistema yra sertifikuota ISO 9001 atitikimui.

Manufacturer: Westaqua-Invest OÜ, L. Tolstoi 2A, Sillamäe, Estonia, 40231.

Producent: Westaqua-Invest OÜ, L. Tołstoj 2A, Sillamäe, Estonia, 40231. **Importer:** Aquaphor Poland Sp. z o.o.

ul. Marszałkowska 80, 00-517 Warszawa. Tel. +48 22 870 24 32. E-mail: aquaphor@aquaphor.pl

Producator: Westaqua-Invest OÜ, L. Tolstoi 2A, Sillamäe, Estonia, 40231. **Importator si reprezentant official in Romania:** AQUA BIOSAN SRL/AQUAPHOR PURITY SRL Constanta, Str. Stefan cel Mare, 93, ap. 3+4, CUI 31050300/23337669. Tel. 0727 738 090.

Производител: Westaqua-Invest OÜ, Л. Толстой 2А, Силламае, Естония, 40231. **Вносител:** "Аквафор-България" ООД, България, София, ул. Промишлена 33. Тел. (+3592) 967 00 20, E-mail: info@aquaphor.bg

Изготовитель: ТОО «Вестаква-Инвест», 40231, Эстония, Силламяэ, Л. Толстой, 2А. **Импортер:** ООО «Аквафор», 197110, Россия, г. Санкт-Петербург, ул. Пионерская, д. 27 лит. А.

Tootja: Westaqua-Invest OÜ, L. Tolstoi 2A, Sillamäe, Eesti, 40231. **Edasimüüja:** Westaqua-Distribution OÜ, L. Tolstoi 2A, Sillamäe, Eesti, 40231. Tel. +372 648 5799.

Ražotājs: Westaqua-Invest OÜ, L. Tolstoi 2A, Sillamäe, Igaunija, 40231. **Izplatītājs:** Westaqua-Distribution OÜ, L. Tolstoi 2A, Sillamäe, Igaunija, 40231. Tel. +372 648 5799.

Gamintojas: Westaqua-Invest OÜ, L. Tolstoi 2A, Sillamäe, Estija, 40231. **Tiekėjas:** Westaqua-Distribution OÜ, L. Tolstoi 2A, Sillamäe, Estija, 40231. Tel. +372 648 5799. E-mail: sales@aquaphor.com

Date of manufacturing and quality control | Data produkcji i kontrola jakości | Data fabricatiei si controlului calitatii | Дата на производство и контрол на качеството | Дата производства и контроля качества | Toote valmistamise ja kvaliteedikontrolli kuupäev | Ražošanas datums un kvalitātes kontrole | Gamybos ir kokybės kontrolės data

Aquaphor Crystal	
Aquaphor Crystal H	
Aquaphor Crystal A	
Aquaphor Crystal A for hard water / do twardej wody / pentru apa dura / за твърда вода / karedale veele / Un cietajam ūdenim / dėl kieto vandens	
Aquaphor Crystal ECO	
Aquaphor Crystal ECO H	

Date of purchase / Retailer's stamp | Data zakupu / Pieczęć sklepu | Data vanzarii / Stapmila vanzatorului | Дата на продажба / Печат от магазина | Дата продажи / Штамп магазинаMüügi kuupäev / Kaupluse pitsat | Pārdošanas datums / veikala zīmogs | Pardavimo data / Parduotuvės štampas